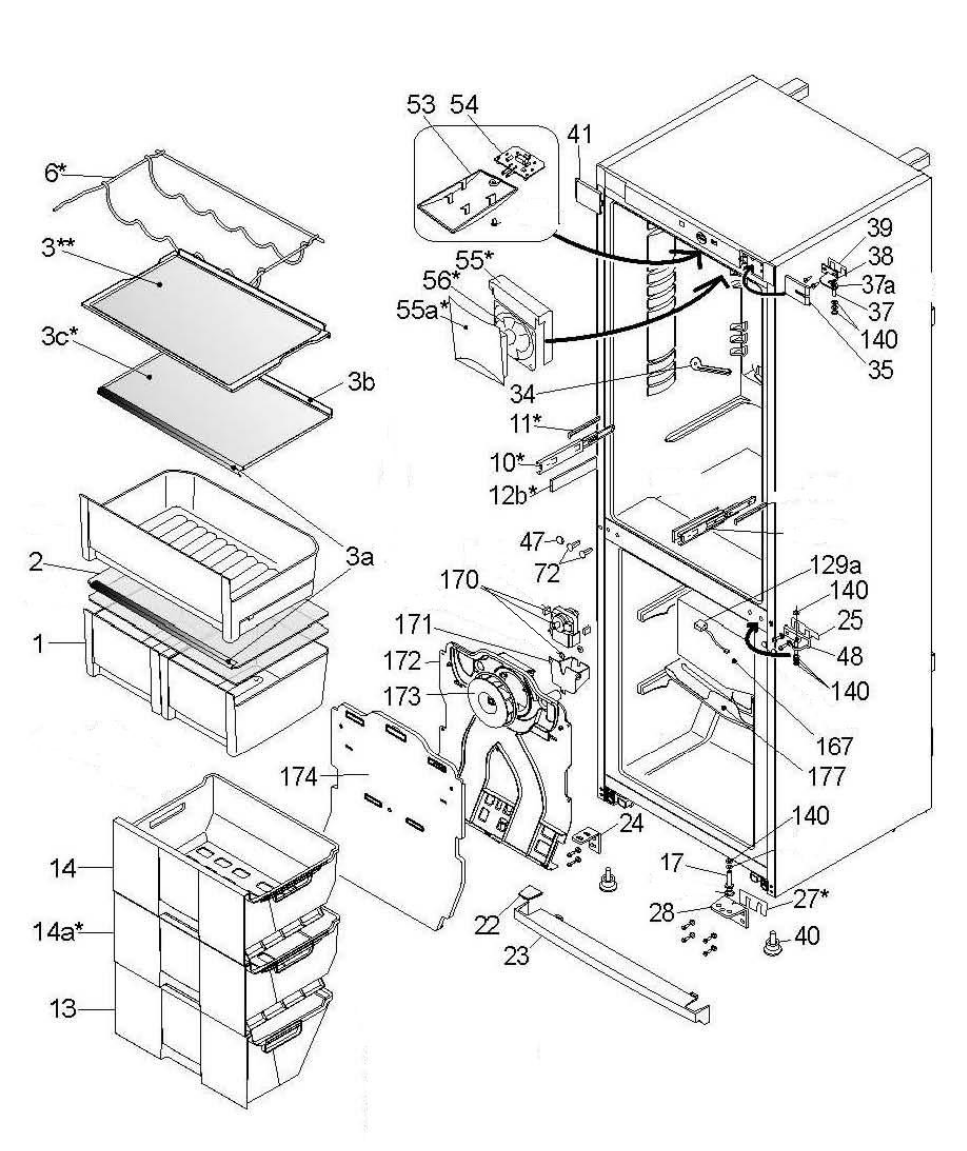
53
54
41
6*
3**
55*
56*
55a*
39
38
37a
37
140
35
3c*
3b
34
11*
10*
12b*
47
72
2
3a
129a
140
25
48
140
1
170
171
172
173
167
177
174
24
140
17
14
27*
28
22
40
14a*
23
13

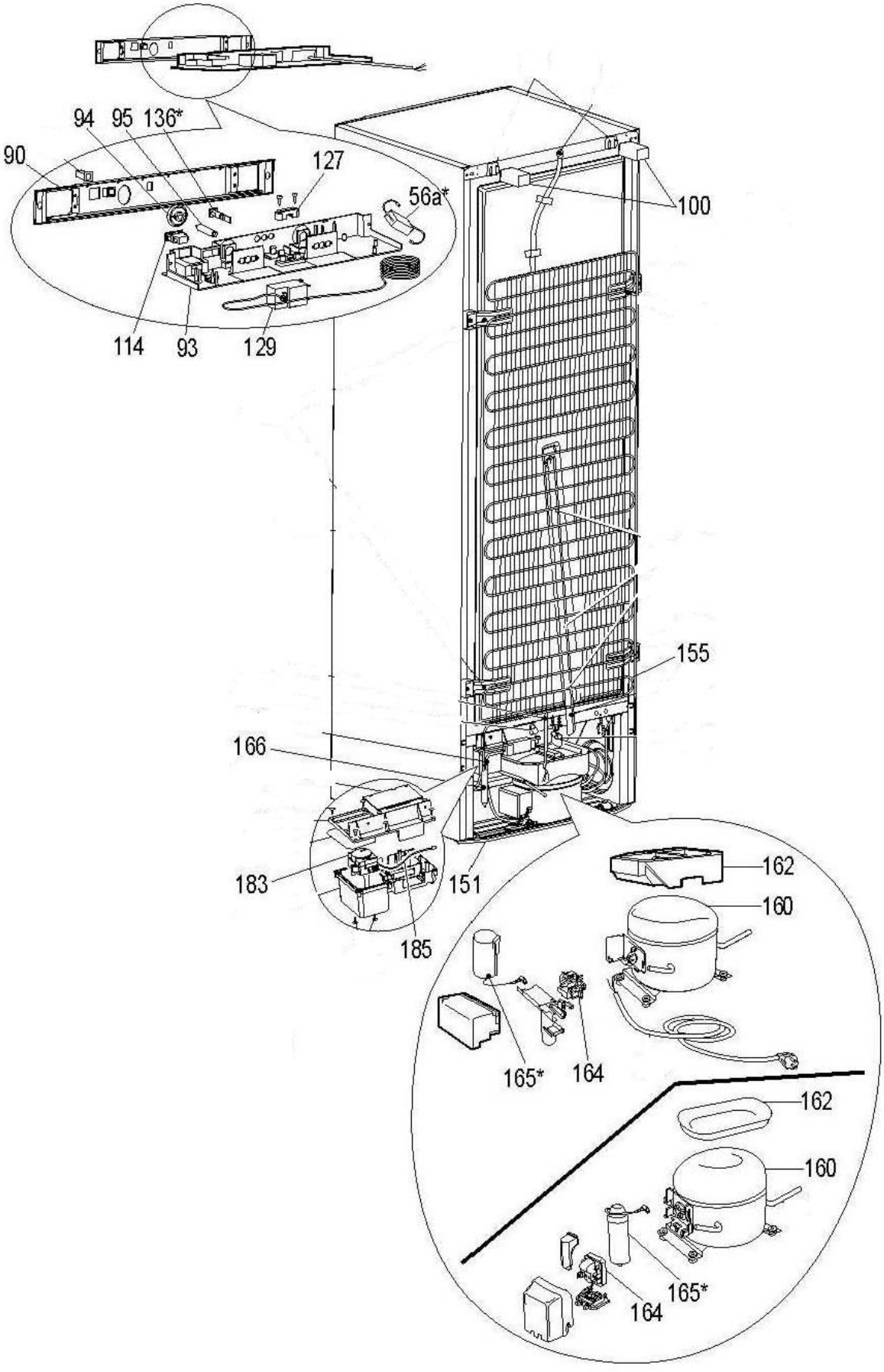
94
95
136*
90
127
56a*
100
114
93
129
155
166
183
151
185
162
160
165*
164
162
160
165*
164

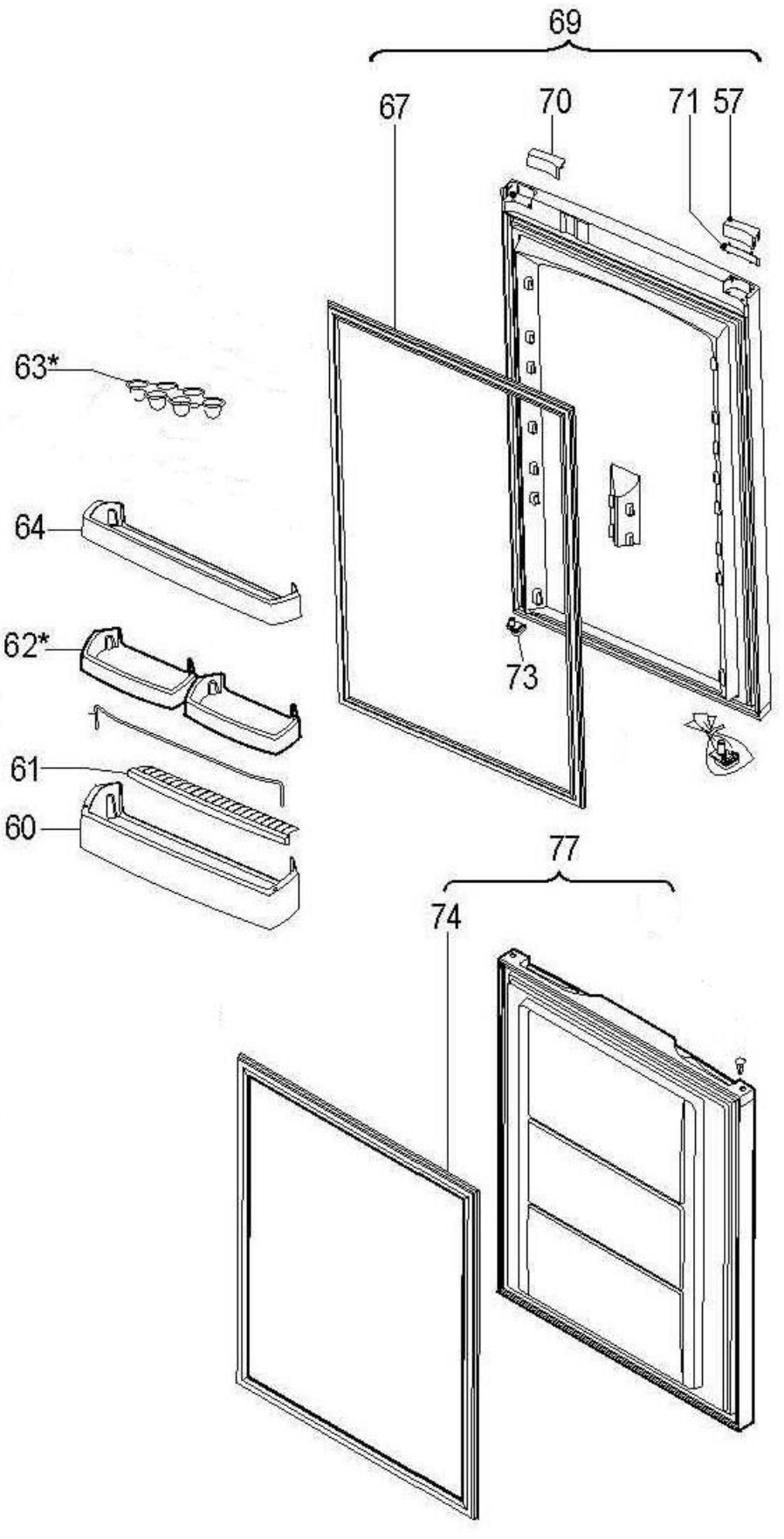
69
67
70
71
57
63*
64
62*
73
61
60
77
74